# Einbau ACO SPORT Kastenrinne mit Aufkantung LW 125 mit Kunststoffabdeckung

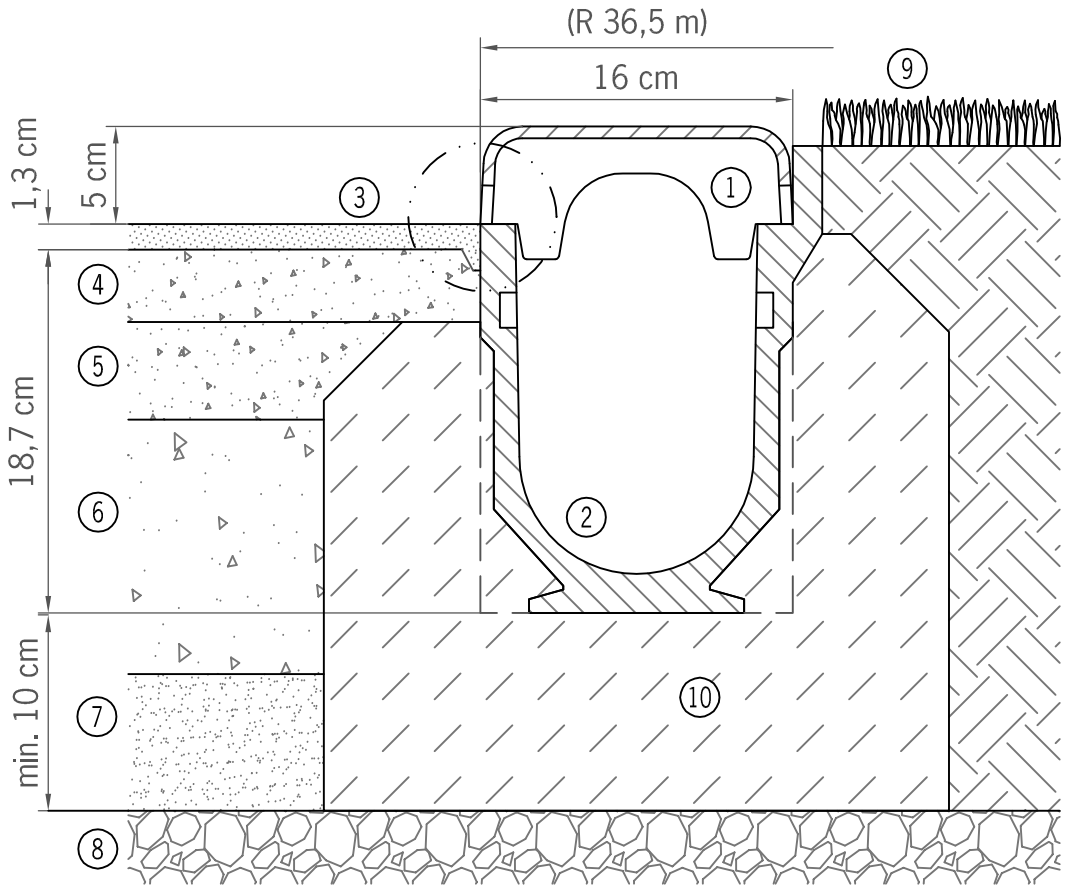


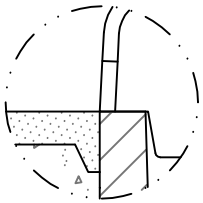

Detail:

Einarbeiten einer Vertiefung in der oberen gebundenen Tragschicht entlang der Rinne, zur Ausbildung einer Verkrallnut für den Kunststoffbelag. Zur optimalen Flankenhaftung des Kunststoffebelages ist die Rinnenseitenwand mit Primer zu behandeln.

Verlegehinweis:

Der Rinneneinbau erfolgt in einem ≥ 10 cm starken Betonbett mit ≥ 8 cm breiten Seitenstützen aus mindestens C 12/15 nach EN 206-1. Seitenstützen bis ca. 5 cm unter Oberkante Fertigbelag hochziehen und seitlich abschrägen.

Die eingelegten Holzspreizen müssen bis zur Beendigung der Laufbahn- und Spielfeldbearbeitung in der Rinne verbleiben.

Die Kunststoffabdeckungen werden durch ein Stecksystem untereinander gehalten.

| | | | |
|---|---|---|---|
| ① | ACO SPORT Kunststoffabdeckung | ⑥ | ungebundene Tragschicht |
| ② | ACO SPORT Kastenrinne LW 125 | ⑦ | Filterschicht/Frostschutzschicht |
| ③ | Kunststoffbelag 13 mm (Laufbahn) | ⑧ | Baugrundplanum |
| ④ | obere gebundene Tragschicht | ⑨ | Rasen/Rasentragschicht |
| ⑤ | untere gebundene Tragschicht | ⑩ | Betonummantelung |


Inotec
Sportanlagen- und
Edelstahltechnik GmbH
*Postfach 320*
*24755 Rendsburg*
*Am Ahlmannkai*
*24782 Büdelsdorf*
*Tel: 04331 354-600*
*Fax: 04331 354-257*
*E-Mail: inotec@aco.com*
*www.aco-sport.de*